nelt.ru +7 (495) 796-92-14 info@m.nelt.ru

EasyGate Superb

Инновационный турникет в самом компактном корпусе в мире

Минимальные размеры.
Максимальная безопасность.

nelt.ru +7 (495) 796-92-14 info@m.nelt.ru

cominfo Russia

Особенности

Интеллектуальная световая навигация

Цветная светодиодная подсветка верхней панели включается через настройки световой навигации на EasyGateSuperb. Помимо стандартных функций навигации, возможно установить и другие световые эффекты, например, стрелки, точки, перелив цвета и др. Выбор цветов неограничен.

Сенсоры безопасности

24 пары оптических сенсоров в верхней и нижней части турникета предотвращают проход по двое, а также обеспечивают безопасный для пользователя проход. EasyGateSuperb не только идентифицирует проход человека, но и может распознать проход с багажом, с детской коляской или проезд на инвалидной коляске.

Техническое обслуживание

EasyGateSuperb был создан с целью долгой и надежной службы покупателю. Нашими инженерами был разработан уникальный режим самодиагностики, который позволяет осуществлять удаленный доступ и контроль за турникетом. Таким образом, EasyGateSuperb сообщит о необходимости технического обслуживания и попытках вандализма.

Встроенный картоприёмник с функцией возврата

В EasyGate Superb можно встроить картоприёмник с функцией возврата, и это единственный в своем роде турникет с тонким корпусом и подобной функцией на рынке. Есть возможность установки считывателя карт и штрих-кодов.

Индивидуальный дизайн

Внешний вид турникета может быть выбран в соответствии с Вашими пожеланиями.Окраска корпуса в цвета из палитры RAL.Различный вид отделки: матовая, полированная или бронзовая нержавеющая сталь. Верхняя панель турникета может быть окрашена в любой цвет. Логотип Вашей компании также возможно разместить на верхней панели (опция).

Звуковая индикация

Доступна звуковая индикация прохода. Вы можете установить любой звуковой сигнал или голос, а также индивидуализировать звуковые сигналы по корпоративному стандарту. Различные звуковые и голосовые сообщения могут быть привязаны к разным состояниям EasyGate Superb.

Стандартные материалы и цвета

Корпус	матовая нержавеющая сталь
Верхняя панель	закаленное черное стекло
Ограничители	10 мм (0.39"), закаленное стекло
Боковые панели	6 мм (0.24") закаленное стекло

Опции

Корпус	окраска в цвета RAL, альтернативные варианты отделки
Верхняя панель	окраска в цвета RAL
Ограничители	990 мм – 1800 мм

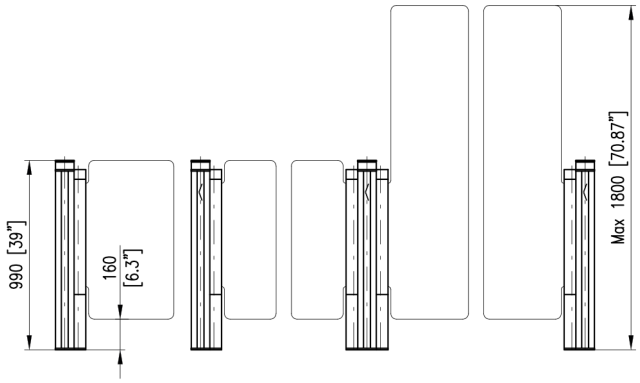

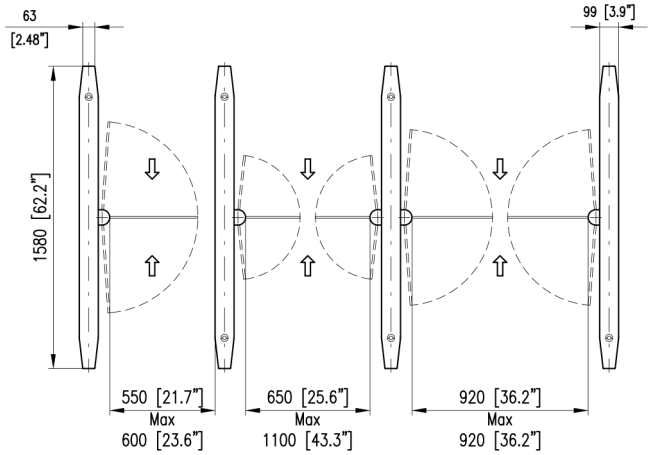

Механизм привода
Fail-Safe

Аварийный режим
Открывается автоматически по направлению к выходу
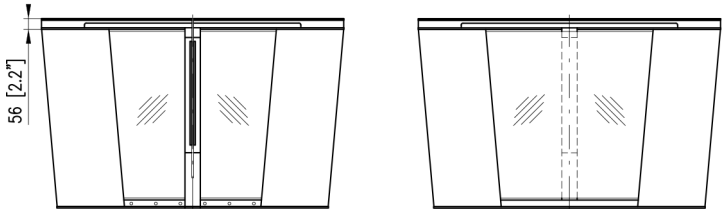
Дополнительное оборудование
Бесконтактный RFID считыватель карт (встроенный)
Считыватель штрих-кодов
Световая навигация
Индикатор доступа
Указатель направления прохода
WAV плеер
USB конвертер / конвертер локальных сетей
RF remote control – пульт управления турникетом
Сенсорный пульт управления EasyTouch / TouchPanel кнопочная панель управления / T-MON программное обеспечение для программирования режимов работы турникета
SuperCup блок аварийной разблокировки
Встроенный картоприемник
Паллета – установка на готовый пол